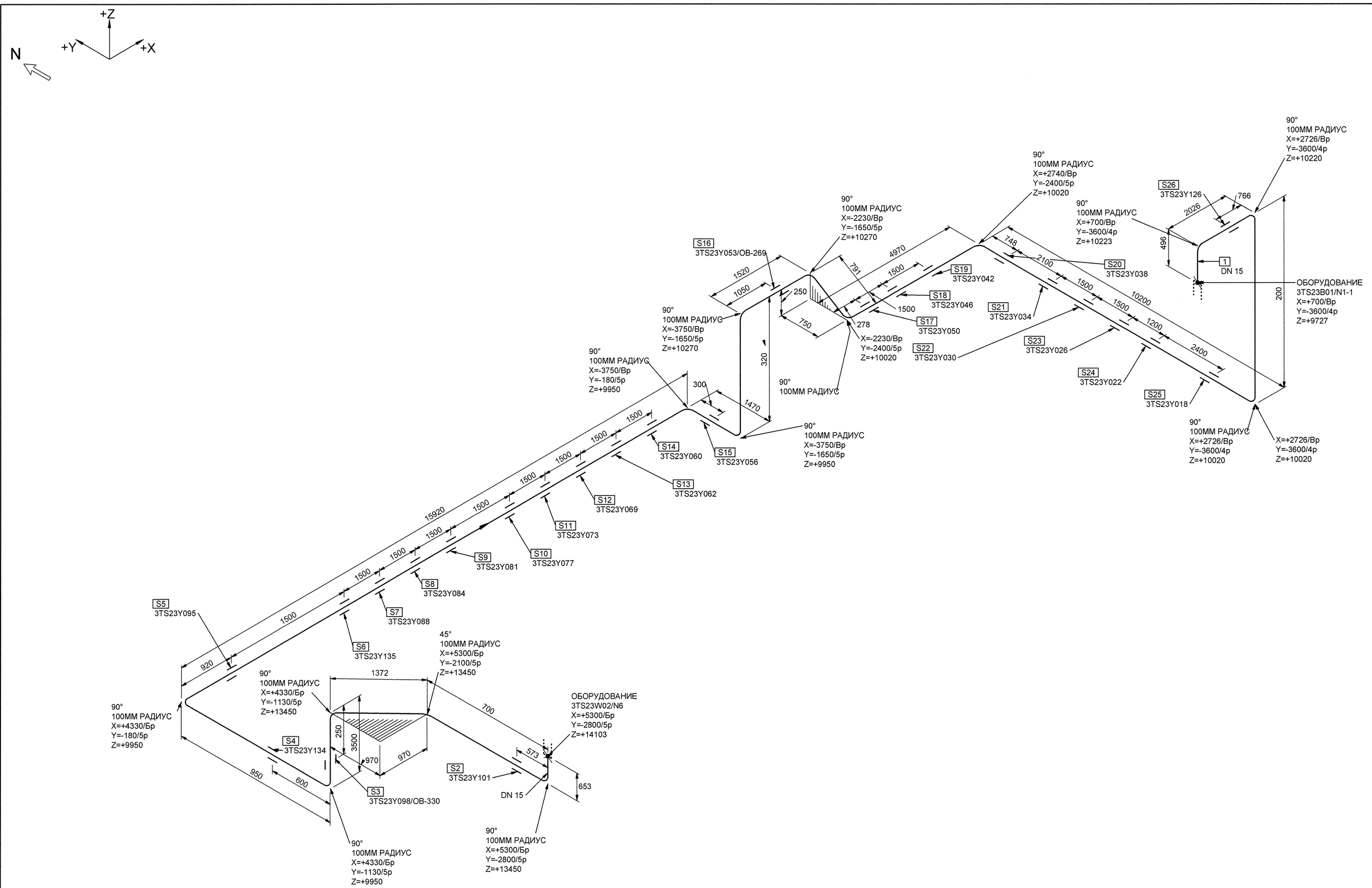

МОНТАЖНЫЕ ЭЛЕМЕНТЫ

ПОЗ	НАИМЕНОВАНИЕ	КОЛ	МАТЕРИАЛ	МАССА ЕД-ЦЫ, КГ
1	СТО 79814898 109-2009 ТРУБА 18x2.5	44.526 М	08Х18Н10Т ГОСТ 9941-81	0.96
2	3TS23Y101 ОПОРА СКОЛЬЗЯЩАЯ	1		-
3	3TS23Y098/ОВ-330 ПРОХОДКА НЕПОДВИЖНАЯ	1		-
4	3TS23Y134 ОПОРА СКОЛЬЗЯЩАЯ	1		-
5	3TS23Y095 ОПОРА СКОЛЬЗЯЩАЯ НАПРАВЛЯЮЩАЯ	1		-
6	3TS23Y136 ОПОРА СКОЛЬЗЯЩАЯ	1		-
7	3TS23Y088 ОПОРА СКОЛЬЗЯЩАЯ	1		-
8	3TS23Y084 ОПОРА НЕПОДВИЖНАЯ	1		-
9	3TS23Y081 ОПОРА СКОЛЬЗЯЩАЯ НАПРАВЛЯЮЩАЯ	1		-
10	3TS23Y077 ОПОРА СКОЛЬЗЯЩАЯ	1		-
11	3TS23Y073 ОПОРА СКОЛЬЗЯЩАЯ	1		-
12	3TS23Y069 ОПОРА СКОЛЬЗЯЩАЯ НАПРАВЛЯЮЩАЯ	1		-
13	3TS23Y062 ОПОРА СКОЛЬЗЯЩАЯ	1		-
14	3TS23Y060 ОПОРА СКОЛЬЗЯЩАЯ	1		-
15	3TS23Y056 ОПОРА СКОЛЬЗЯЩАЯ НАПРАВЛЯЮЩАЯ	1		-
16	3TS23Y053/ОВ-269 ПРОХОДКА НЕПОДВИЖНАЯ	1		-
17	3TS23Y050 ОПОРА СКОЛЬЗЯЩАЯ	1		-
18	3TS23Y046 ОПОРА СКОЛЬЗЯЩАЯ НАПРАВЛЯЮЩАЯ	1		-
19	3TS23Y042 ОПОРА СКОЛЬЗЯЩАЯ	1		-
20	3TS23Y038 ОПОРА СКОЛЬЗЯЩАЯ	1		-
21	3TS23Y034 ОПОРА СКОЛЬЗЯЩАЯ НАПРАВЛЯЮЩАЯ	1		-
22	3TS23Y030 ОПОРА СКОЛЬЗЯЩАЯ	1		-
23	3TS23Y026 ОПОРА НЕПОДВИЖНАЯ	1		-
24	3TS23Y022 ОПОРА СКОЛЬЗЯЩАЯ НАПРАВЛЯЮЩАЯ	1		-
25	3TS23Y018 ОПОРА СКОЛЬЗЯЩАЯ	1		-
26	3TS23Y126 ОПОРА СКОЛЬЗЯЩАЯ	1		-

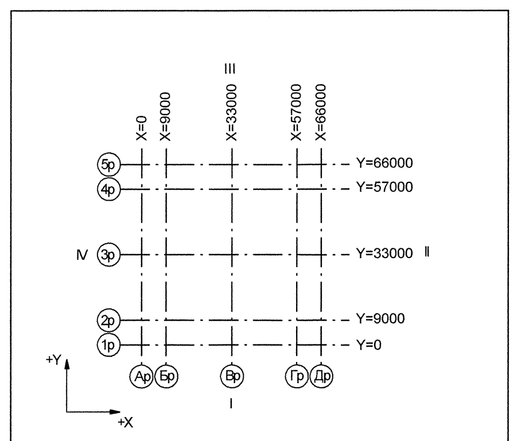

Номер трубопровода - I
Подведомственность - ПНАЭГ 7-008-89
Классификационное обозначение по НП-001-97 - 3Н
Группа по ПНАЭГ 7-008-89 - С
Класс безопасности по НП-001-97 - 3
Категория сейсмостойкости по НП-031-01 - II
Рабочие параметры: Pp= 0.05 МПа, tp=70°С
Параметры пневмоиспытания: Pп=0.06 МПа, t не менее 5°С
Среда- Парогазовая смесь

3TG11201_01		3	DN 100	Z= 2700 X= 175 Y= 2775	3TG11W01/N1				S8 3TG11Y01/PT-997				3TG11J01/ТГ-235
Код блока	Трубопроводы проектируемые	Позиция детали	Условный проход	Координаты элементов в здании	Код оборудования/ Номер патрубка	Шов заводской	Шов монтажный	Резьбовое соединение	Позиция опоры Код опоры / код проходки	Направление среды	Переход	Штуцер	Код герметичной проходки/ код проходки

ДОПОЛНИТЕЛЬНЫЕ ПОДПИСИ

Взам. инв. N

Подп. и дата

Инв. N подл. R3.00783.1.0.11

АРХИВНЫЙ ЭКЗЕМПЛЯР

Инв.подл.№ R3.00783.1.0.11
Лист 124

Изм.	Кол.уч.	Лист	№ док.	Подпись	Дата
1		Зам.	102-12	-	
Инженер		Сойриф			
Пров.вед.инж.		Верендова			
Пров.нач.гр.		Жук			
Н.контр.		Краснояров			

R3.TS21.3072.011.01.00.104

Ростовская АЭС Блок 3

Реакторное отделение Негерметичная часть Трубопроводы системы очистки технологических сдувок	Стадия	Лист	Листов
	Р	1	1
Изометрический чертеж 3TS23Z14	ОАО "НИАЭП" 2012		

Формат А1